DENON®

RCD-M41

MICRO RECETOR HIFI DE CD
COM BLUETOOTH E SINTONIZADOR

MANUAL DE INSTRUÇÕES

SMARTAUDIO
PRODUTOS ELETRÓNICOS, LDA.

Representante DENON em Portugal:
SMARTAUDIO - Produtos Electrónicos, Lda
E-mail: geral@smartaudio.pt - Tel: 211 944 015

Acessórios

Inserir as pilhas

Distância de funcionamento do controlo remoto

Características

Nomes e Funções das peças

Painel frontal

Mostrador

Parte de trás

Controlo remoto

Ligações

Ligação da coluna

Ligação dos cabos de coluna

Ligação do subwoofer

Ligação das colunas

Ligação de um aparelho analógico

Ligação de um aparelho digital

Ligação de uma antena DAB/ FM

Ligação de um cabo de alimentação

Reprodução

Funcionamento básico

Ligar a alimentação

Ligação a alimentação a standby

Selecionar a fonte de entrada

Ajustar o volume

Desligar o som temporariamente (Muting)

Reprodução de CDs

Reprodução de CDs

Reprodução de faixas numa ordem específica (Reprodução programada)

Reprodução de DATA CDs

Reprodução de ficheiros

Ouvir emissões DAB/ FM

Ouvir emissões DAB/ FM

Ouvir música num aparelho Bluetooth

Reproduzir música a partir de um aparelho Bluetooth

Juntar com outros aparelhos Bluetooth

Desligar a função Bluetooth para reprodução de elevado desempenho de som

Ouvir DIGITAL IN

Ouvir ANALOG IN

Funções convenientes

Ajustar a tonalidade

Função de temporizador sleep

Verificar o tempo atual

Definições

Mapa de menu

Operação de menu

CLOCK SETUP

ALARM SETUP

ALARM ON/OFF

H/P AMP GAIN

SPK OPTIMISE

CD AUTO PLAY

CLOCK MODE

Dicas

Dicas

Resolução de Problemas

Reconfigurar as definições de fabrico

Apêndice

Reprodução de DATA CDs

DIGITAL IN

Reprodução dos aparelhos Bluetooth

Sobre os discos

Última função de memória

Explicação de termos

Informação de marca registada

Especificações

Obrigada por ter adquirido este produto DENON.

Para assegurar uma operação correta, por favor leia este manual de instruções corretamente antes de usar este produto.

Depois de ler este manual, certifique-se de o guardar para futura referência.

Acessórios

Verificar se as seguintes peças são fornecidas com o produto.

Quick Start Guide	CD-ROM (Owner's Manual)	Safety Instructions	Cautions on Using Batteries	Notes on radio
Power cord (for continental model only)	Power cord (for RCD-M41DAB only)	FM indoor antenna (for continental model only)	DAB/FM indoor antenna (for RCD-M41DAB only)	Remote control unit (RC-1214)
R03/AAA batteries				

Inserir as pilhas

1 Remover a tampa na direção da seta e removê-la.

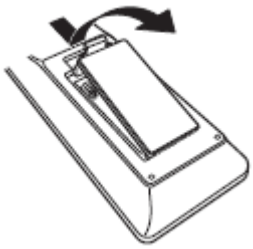

2 Inserir duas pilhas corretamente no compartimento de pilhas como indicado.

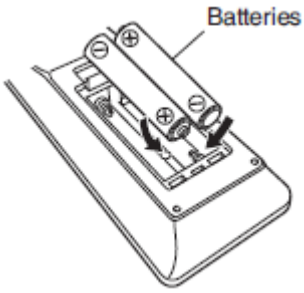

3 Colocar a parte de trás

NOTA

Para evitar dano ou perda de líquido da bateria:

Não usar uma nova pilha com uma pilha velha.

Não usar dois tipos diferentes de pilhas

Remover as pilhas do controlo remoto se não for usado durante longos períodos.

Se o fluido da bateria deve perder, limpar cuidadosamente do interior do compartimento de pilhas e inserir novas pilhas.

Distância de funcionamento do controlo remoto

Apontar o controlo remoto no sensor do controlo remoto.

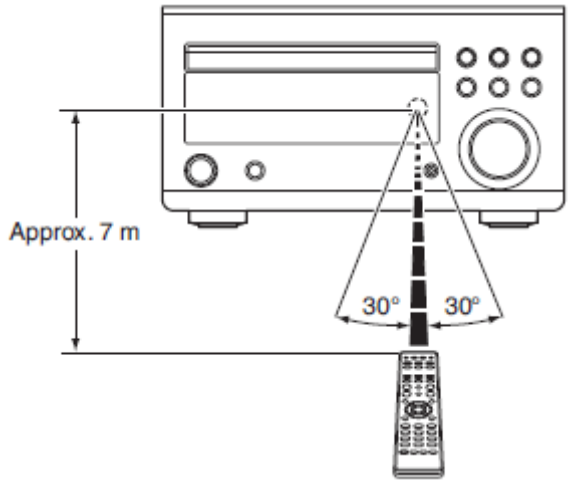

Características

Amplificador de elevada qualidade acentuando a qualidade sonora.

Equipado com circuitos de amplificador de elevada qualidade de 30 W + 30 W (6Ω/ohms).

Som dramático e peso

A configuração de placa e de circuito tem sido redesenhado para alcançar uma baixa impedância. Sendo a corrente estável fornecida para o amplificador de potência e outras secções, é possível para realizar com uma potência de 30W.

Modo auto standby

Este aparelho oferece um modo auto standby, quando entra num estado standby quando não há funcionamento durante 15 minutos.

Consumo de potência de baixo standby

Concebido com o ambiente em mente, o aparelho consome apenas 0,3 W enquanto no modo standby.

Controlo remoto

Este aparelho é enviado com um controlo remoto que tem grandes botões para funções usadas frequentemente, permitindo encontrar rapidamente a função pretendida.

Amplificador de auscultador de elevada qualidade com controlo de ganho de amplificador

Este aparelho é equipado com um amplificador de auscultador de elevada qualidade no qual o ganho pode ser ajustado. É verdade uma variedade de auscultadores.

2 entradas digitais (óticas) para TV ou equipamento digital

Pode ligar áudio de um TV ou um media player digitalmente para apreciar a elevada qualidade sonora.

Ligação *wireless* com aparelhos que permitem Bluetooth

Pode ligar com aparelhos que permitem Bluetooth como os smartphones e tablets com este aparelho para ouvir a música enquanto browsing email e web sites na Internet. Além disso, este aparelho suporta suporta elevada qualidade áudio *codecs*, AAC para apreciar música e jogos com um som poderoso.

Modo Bluetooth OFF para desempenho de som mais elevado

O modo Bluetooth OFF é usado para desligar a função Bluetooth, como esta função é um fonte do ruído que afeta a qualidade sonora. Suprimir este ruído que permite reprodução de desempenho de som elevado.

Nomes e Funções das Peças

Painel Frontal

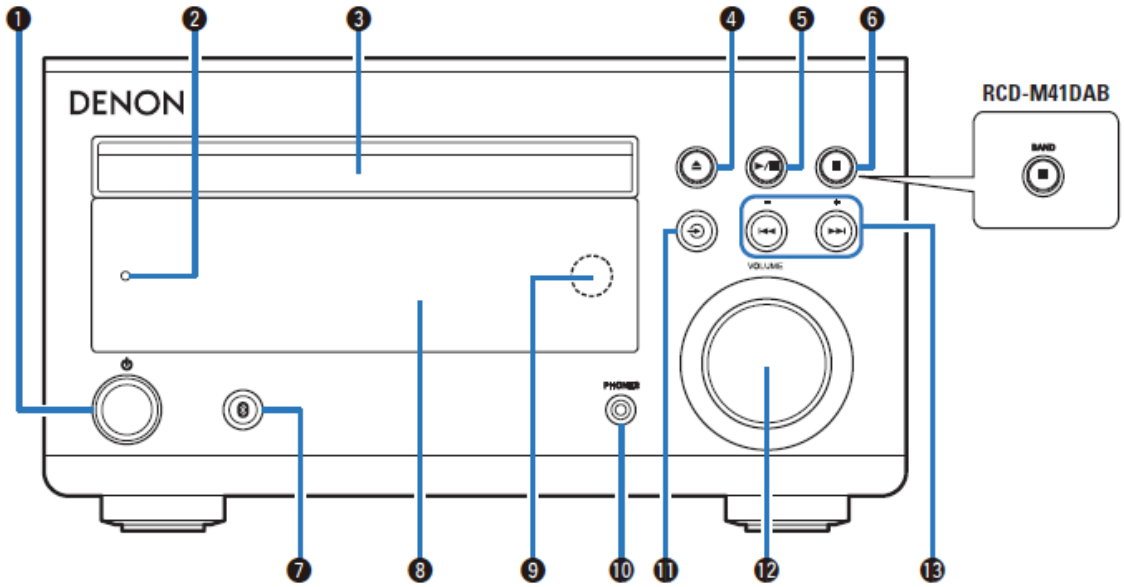

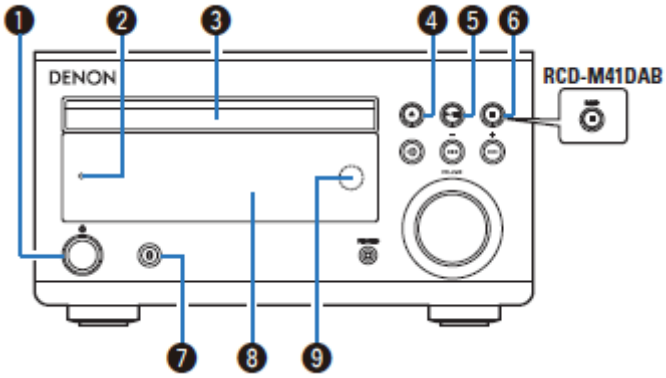

①Botão de funcionamento de alimentação (⏻)

Ligar a alimentação para este aparelho on e off (standby)

Quando CLOCK MODE é ligado, este botão liga entre o modo normal e modo clock.

② Indicador de alimentação

Acende como seguinte de acordo com o estado de alimentação:

Power on: verde

Standby normal: Off

Standby Bluetooth: Vermelho

Alarme standby: Laranja

③ Gaveta do disco

Usado para inserir um disco

④ Botão fechar/ abrir da gaveta do disco (⏏)

Abrir e fechar a gaveta do disco

⑤ Botão Play/ Pausa (►/II)

Reproduzir a faixa/ Fazer pausa na faixa

⑥ Botão STOP (■)

Parar a reprodução.

O botão BAND (apenas para RCD-M41DAB)

Este liga entre FM e DAB , quando usar o sintonizador.

⑦ Botão Bluetooth

Liga a entrada para Bluetooth. Isto é também pressionado durante a operação de *pairing*.

⑧ Mostrador

Exibe várias peças de informação.

⑨ Sensor do controlo remoto

Recebe sinais do controlo remoto.

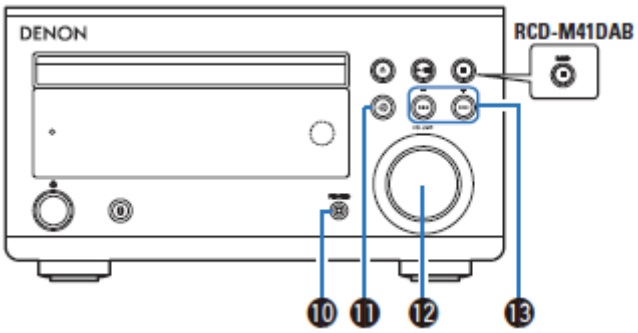

❿ Jack auscultadores (PHONES)

Usado para ligar auscultadores.

Quando os auscultadores são ligados neste jack, áudio já não será mais emitido das colunas ligadas.

NOTA

Para evitar perda auditiva, não aumente o volume excessivamente quando usar os auscultadores.

⓫ Botão SOURCE

Selecione a fonte de entrada.

⓬ Botão VOLUME

Ajustar o nível de volume.

⓭ Botões reverse-skip/ forward-skip (|◀◀, ▶▶|)

Saltar para o início da faixa.

Botões Preset/ Tuning (–, +)

Selecionar a emissão FM e emissão DAV (apenas para RCD-M41DAB)

Mostrador

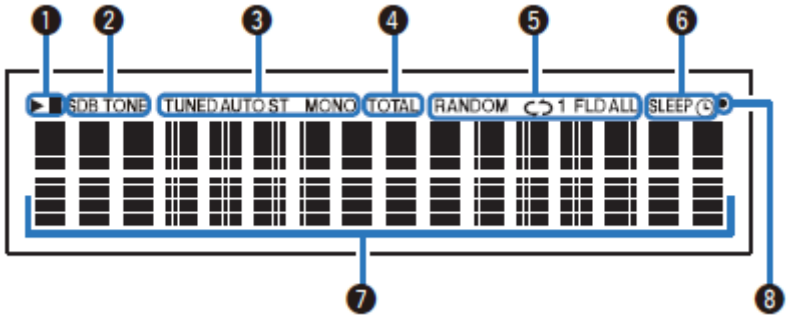

❶ Indicadores de modo de reprodução

▶: Acender durante a reprodução

❚❚: Acender durante a pausa

❷ Indicadores de tonalidade

SDB: Acende quando a função de graves super dinâmica é definida para “ON”

TONE: Acende quando o tonalidade (BASS/TREBLE) está a ser ajustada.

❸ Indicadores de modo de receção de sintonizador

Estes acendem de acordo com as condições de receção quando a fonte de entrada está definida para o sintonizador.

TUNED: Acende quando a emissão está corretamente sintonizada.

AUTO: Acende quando a fonte de entrada é “FM AUTO”

ST: Acende quando as estações emissoras estéreo FM estiverem a emitir.

MONO: Acende quando emitir emissões monaural FM.

❹ Indicador TOTAL

Acende quando o número total de faixas e o tempo total de CD forem exibidos.

❺ Indicadores de modo de reprodução

Estes acendem de acordo com as definições de modo de reprodução.

❻ Indicadores de funcionamento de temporizador

SLEEP: Acende quando o temporizador sleep está on.

🕒: Acende quando a reprodução de temporizador está on.

❼ Mostrador de informação

Vária informação é exibida aqui.

❽ Indicador de receção de sinal de controlo remoto

Acende quando um sinal é emitido a partir do controlo remoto.

Parte de trás

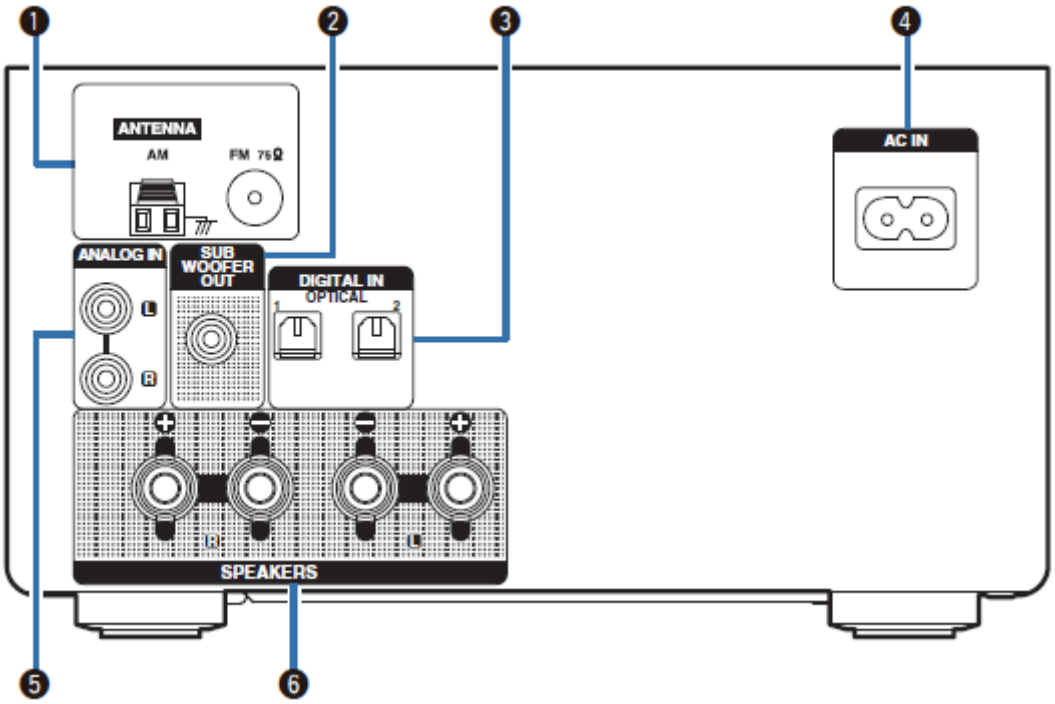

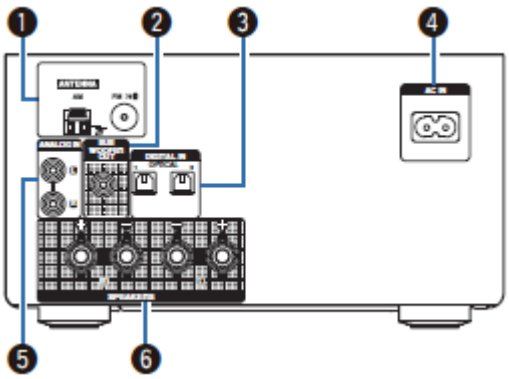

❶ Terminais de antena (ANTENA)

Usado para ligar antenas FM e antenas de quadro AM.

❷ Conector subwoofer (SUBWOOFER OUT)

Usado para ligar um subwoofer com um amplificador integrado.

❸ Conectores áudio digital (DIGITAL IN)

Usado para ligar aparelhos equipados com conectores de áudio digital.

❹ **Tomada CA (CA IN)**

Usado para ligar o cabo de alimentação fornecido.

❺ Conectores áudio analógico (ANALOG IN)

Usado para ligar aparelhos equipados com conectores áudio analógico.

❻ Terminais de coluna (SPEAKERS)

Usado para ligar as colunas.

Controlo Remoto

❶ Botão POWER (⏻)

Liga a alimentação on/standby.

❷ Botão DIMMER

Ajustar o brilho do mostrador deste aparelho.

❸ Botão CLOCK

A hora atual aparece no aparelho.

❹ Botão SLEEP

Definir o temporizador sleep.

❺ Botões de seleção de fonte de entrada

Estes selecionam a fonte de entrada.

❻ Botões de sistema

Estes efetuam as operações relacionadas com a reprodução.

Botões tuning (TUNE +, –)

Selecionam a emissão FM e emissão AM

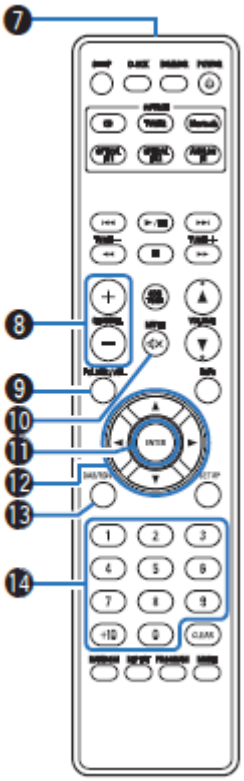

❼ Sinal de transmissão

Transmite sinais do controlo remoto.

❽ Botões CHANNEL (+, -)

Liga entre canais predefinidos.

❾ Botão ALL/FOLDER

Liga entre a gama de reprodução em dados de CD.

❿ Botão MUTE (🔇)

Corta o som de emissão de áudio.

⓫ Botão ENTER

Determina a seleção

⓬ Botões de cursor (△▽◁▷)

Selecionar os itens.

⓭ Botão DAB/RDS

Este botão neste aparelho não pode ser usado.

⓮ Botões numéricos (0-9,+10)

Inserir números no aparelho.

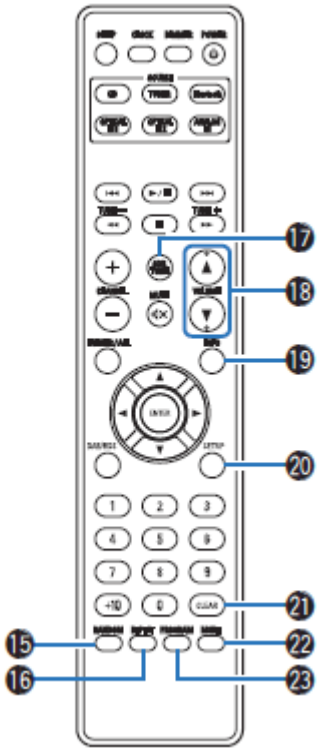

⓯ Botão RANDOM

Ligar a reprodução aleatória

⓰ Botão REPEAT

Ligar para a reprodução repetida

⓱ Botão SDB/TONE

Ajustar a tonalidade

⓲ Botões VOLUME (▲▼)

Ajustam o nível de volume.

⓳ Botão de informação (INFO)

Ligar a informação de faixa indicada no mostrador durante a reprodução.

⓴ Botão SETUP

O menu de definição é exibido no mostrador.

21 Botão CLEAR

Cancela as definições

22 Botão MODE

Liga o modo de funcionamento para a sintonização FM.

23 Botão PROGRAM

Definir a reprodução programada.

* Cabos usados para ligações

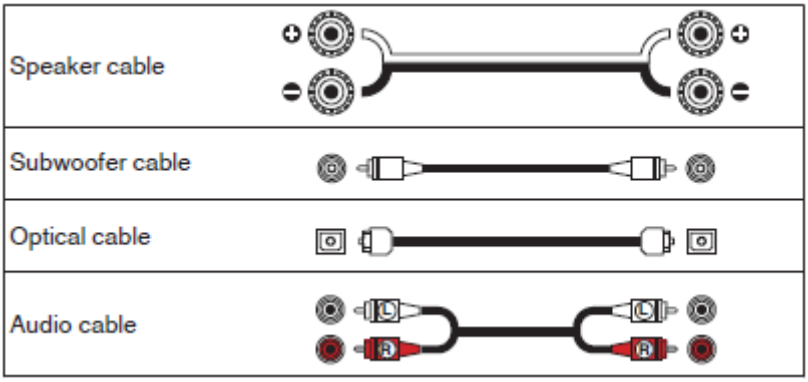

Ligação da coluna

Aqui liga-se as colunas na sala para este aparelho. Esta secção explica como ligá-los usando exemplos típicos.

NOTA

Desligar a ficha de alimentação do aparelho à tomada antes de ligar as colunas. Assim, desligar o subwoofer.

Ligar aos fios nucleares dos cabos de coluna para não sobressair do terminal de coluna. O circuito de proteção pode ser ativado se os fios nucleares tocarem a parte de trás do painel ou se os lados + e – se tocarem uns aos outros.

Nunca tocar os terminais de coluna enquanto o cabo de alimentação estiver ligado. Assim, pode resultar em choque elétrico.

Usar as colunas com uma impedância de 6-16Ω/ohms.

Ligação de cabos de coluna

Verificar cuidadosamente os canais da esquerda (L) e da direita (R) e as polaridades + e – nas colunas a ser ligadas a este aparelho. E certifique-se de estar a ligar os canais e as polaridades corretamente.

1 Descarnar cerca de 10mm de folha da ponta do cabo de coluna, depois torcer o fio nuclear.

2 Ligar o terminal de coluna no sentido contrário ao dos ponteiros do relógio para o libertar.

3 Inserir o fio nuclear do cabo de coluna no terminal de coluna.

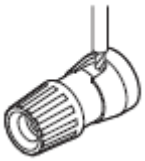

4 Virar o terminal de coluna no sentido dos ponteiros do relógio para o apertar.

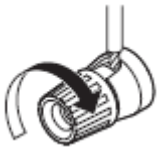

Ligação do subwoofer

Usar um cabo de subwoofer para ligar um subwoofer.

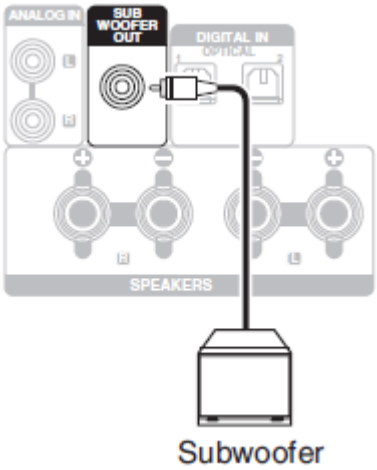

Ligação das colunas

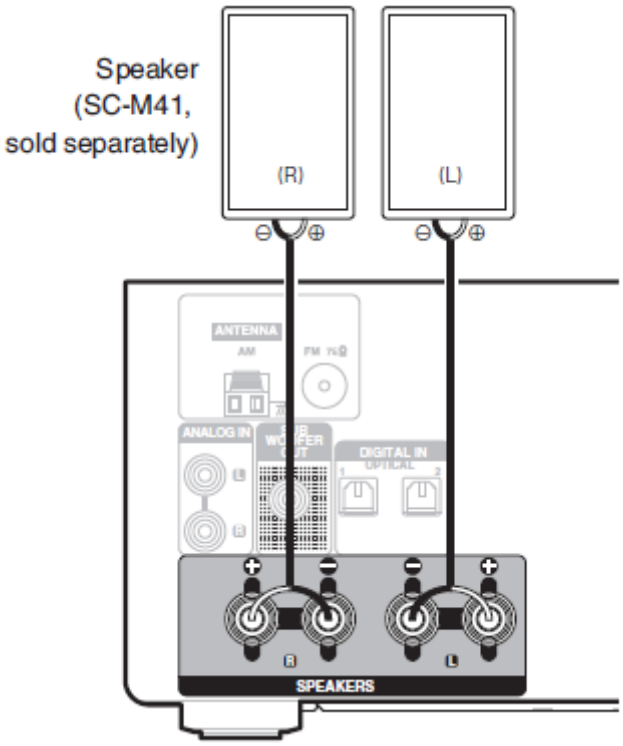

Ligação de um aparelho analógico

Pode ligar este aparelho a vários aparelhos com saída áudio analógico.

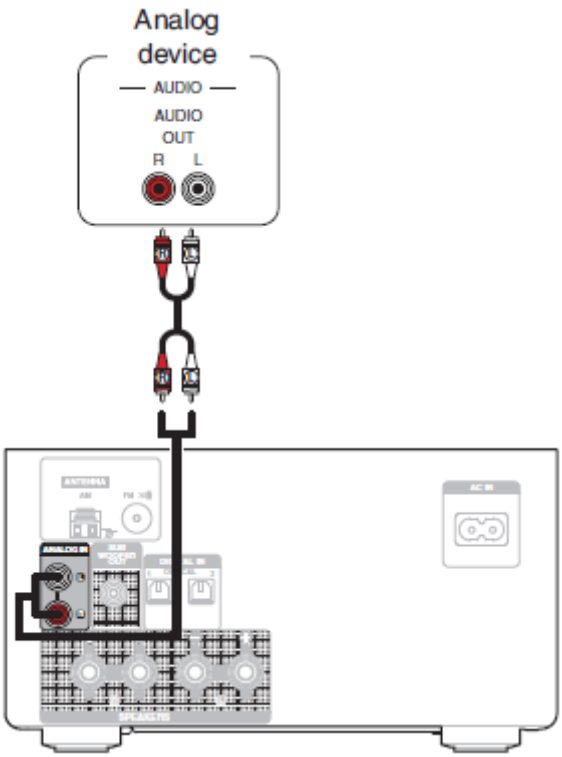

Ligação de um aparelho digital

Pode ligar este aparelho a aparelhos com saída áudio digital (TV, equipamento digital, etc).

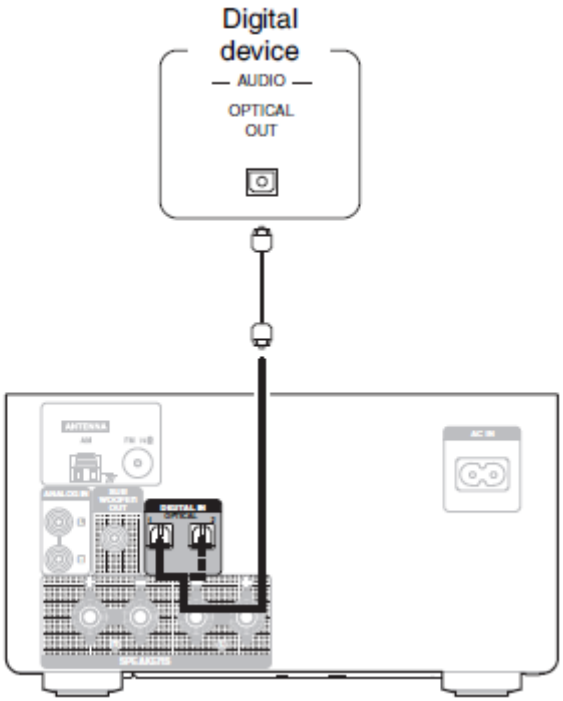

Especificações de formatos áudio suportados

Ligação de uma antena FM/AM

Depois de ligar a antena e emitir um sinal de emissão, fixe a antena com uma fita na posição onde o nível de ruído se torna mínimo.

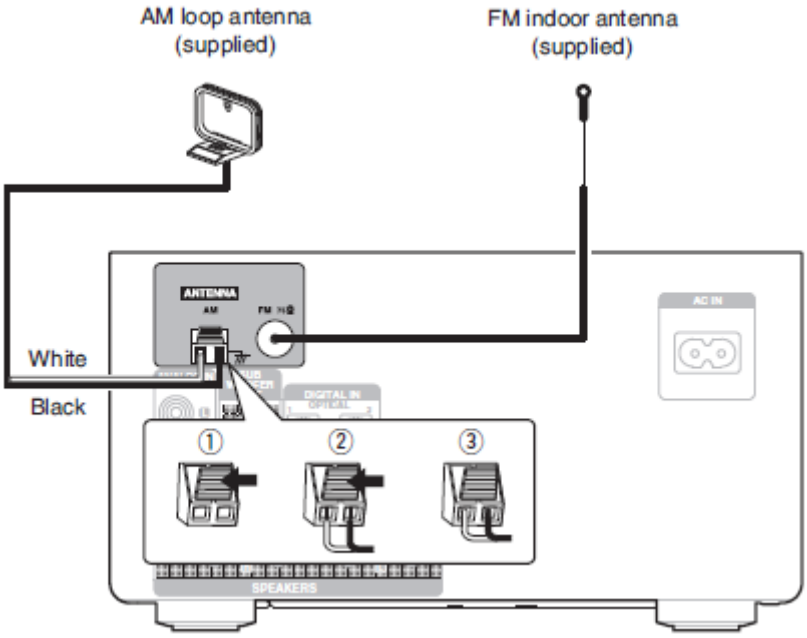

Se não consegue receber um sinal de emissão, recomenda-se a instalação de uma antena exterior. Para mais pormenores, consulte o agente onde adquiriu o produto.

NOTA

Certifique-se de que os terminais de antena de quadro AM não tocar nas partes de metal do painel.

Usar uma antena de quadro AM

Pendurar numa parede

Suspender diretamente na parede sem instalação.

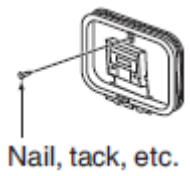

Sozinho

Usar o procedimento indicado acima para instalação.

Quando a instalação estiver pronta, consultar “instalação de antena de quadro AM”

Instalação de antena de quadro AM

1 Colocar a secção de suporte através do fundo da antena de quadro da parte de trás e dobrar.

2 Inserir a parte de projeção no orifício quadrado no suporte.

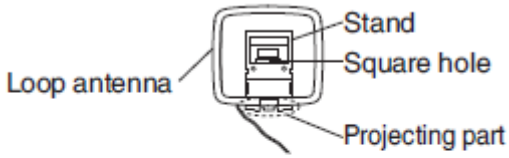

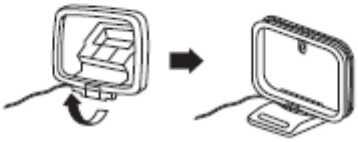

Ligação do cabo de alimentação

Depois de completar todas as ligações, inserir a ficha de alimentação na tomada.

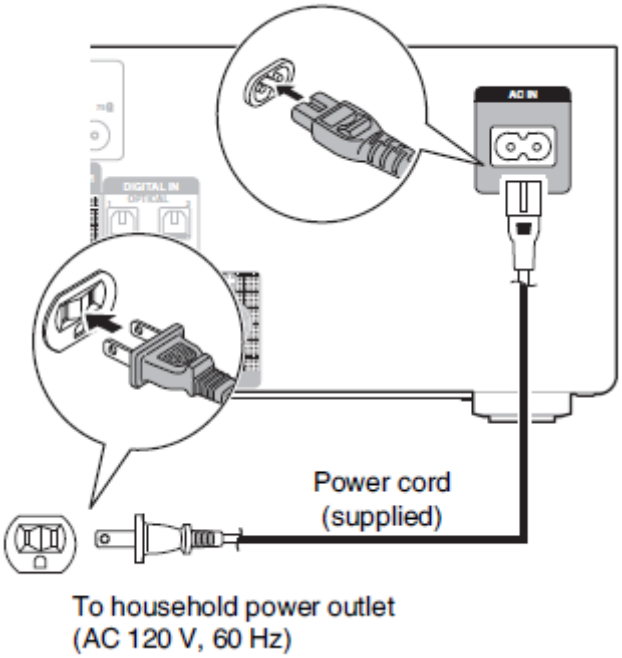

Operação Básica

Ligar a alimentação

1 Pressionar POWER ⏻ para ligar a alimentação neste aparelho.

Acende a verde o indicador de alimentação.

Também pode pressionar ⏻ no aparelho principal para ligar a alimentação do modo standby.

Comutação da alimentação para standby

1 Pressionar POWER ⏻.

O aparelho liga para o modo standby.

Também pode ligar a alimentação para standby ao pressionar ⏻ no aparelho principal.

NOTA

A alimentação continua a ser fornecida para parte do circuito mesmo quando a alimentação está no modo standby. Ao deixar a casa durante longos períodos de tempo ou quando vão de férias, desligar o cabo de alimentação da tomada.

Selecionar a fonte de entrada

1 Pressionar a fonte de entrada para ser reproduzido

A fonte de entrada pretendida pode ser selecionado diretamente.

Pode selecionar a fonte de entrada ao pressionar ⊖ no aparelho principal.

Pressionar TUNER novamente enquanto a fonte é definida para TUNER para ligar entre a banda FM/AM.

Ajustar o volume

1 Usar VOLUME ▲▼ para ajustar o volume.

O nível de volume é exibido.

Também pode ajustar o volume ao ligar VOLUME no aparelho principal.

Desligar o som temporariamente (Muting)

1 Pressionar MUTE

Exibe “MUTE ON”

Para cancelar mute, ou ajustar o volume de som ou pressionar MUTE novamente.

Reprodução de CDs

Reprodução de CDs

1 Pressionar CD para ligar a fonte de entrada para “Disc”

2 Inserir um disco.

A reprodução começa.

Pressionar no aparelho principal para abrir/fechar a gaveta do disco.

Pode definir para reproduzir automaticamente os CDs.

NOTA

Não colocar objetos estranhos na gaveta do disco. Assim pode resultar em dano.

Não empurrar a gaveta do disco com a mão quando a alimentação está desligada. Assim pode resultar em dano.

Operation buttons	Function
►/II	Playback / Pause
■	Stop
I◄◄ ►►I	Skip to previous track / Skip to next track
◄◄ ►►	(Press and hold) Fast-reverse / Fast-forward
0 – 9, +10	Select the track
RANDOM	Random playback
REPEAT	Repeat playback • Switching between Single-track repeat and All-track repeat.
INFO	Switching the elapsed time display

Reprodução de faixas numa ordem especifica (Reprodução programada)

Até 25 faixas podem ser programadas.

1 No modo stop, pressionar PROGRAM.

Exibe “PGM”

2 Usar 0-9 e +10 para selecionar as faixas que pretende programar.

[Exemplo]

Para programar as faixas 3, 12 para reproduzir nessa ordem: Pressionar 3, +10 e 2 um atrás do outro.

3 Pressionar ►/II.

A reprodução começa na ordem programada.

O programa é apagado quando a gaveta do disco está aberta ou a alimentação desligada.

No modo stop, pressionar CLEAR a última faixa programada é apagada.

Pressionar ►►I para selecionat a faixa que pretende apagar.

No modo stop, pressionar PROGRAM, apagar todas as faixas programadas.

Quando RANDOM é pressionado durante a reprodução programada, as faixas programadas são reproduzidas numa ordem aleatória.

Quando REPEAT é pressionado durante a reprodução programada, as faixas são reproduzidas repetidamente na ordem programada.

Reprodução DATA CDs

Esta secção explica como reproduzir ficheiros de música que são gravados num CD-R ou CD-RW.

Há muitos muitos sites de distribuição de música na internet que permitem descarregar ficheiros de música em formato MP3 ou WMA.

Os ficheiros de música descarregados desses sites podem ser guardados em discos CD-R ou CD-RW e reproduzidos neste aparelho.

"Windows Media" and "Windows" are the trademarks or registered trademarks of "Microsoft Corporation" in the United States and other countries.

Os tipos de formato áudio e as especificações suportadas por este aparelho para reprodução são as seguintes:

MP3

WMA

Reprodução de ficheiros

1 Pressionar CD para ligar a fonte de entrada para "DISC"

2 Inserir um CD-R ou CD-RW que contém ficheiros de música na gaveta do disco.

A reprodução começa.

Pressionar ⏏ no aparelho principal para abrir/fechar a gaveta do disco.

Pode definir se definir a reprodução de CDs automaticamente.

Operation buttons	Function
▶/II	Playback / Pause
■	Stop
I◀◀ ▶▶I	Skip to previous track / Skip to next track
◀◀ ▶▶	(Press and hold) Fast-reverse / Fast-forward
△ ▽	Folder select
◁ ▷	File select
0 – 9, +10	Select the track
FOLDER/ALL	Switch playback mode • Switching between playing back all files within the selected folder or all tracks on the disc.
RANDOM	Random playback
REPEAT	Repeat playback • Switching between Single-track repeat and All-track repeat.
INFO	Switching the File name, Title name/Artist name and Title name/Album name
ENTER	Enter the selected item

Letras, números e certos símbolos são exibidos. Os caracteres incompatíveis são exibidos como "." (período)

Ficheiros que podem ser reproduzidos

Ouvir emissões FM/AM

Ouvir emissões FM/AM

1 Pressionar TUNER para selecionar a banda de receção

FM AUTO:	When listening to an FM broadcast.
FM MONO:	If the signal is weak and stable stereo reception is not possible, select "FM MONO" to receive in monaural.
AM:	When listening to an AM broadcast.

Quando FM AUTO é selecionado, AUTO é exibido.

Quando o modo de banda de receção é definido para "FM AUTO", o indicador ST acende quando uma emissão estéreo está sintonizada.

Pode ligar entre FM AUTO e FM MONO enquanto emite uma emissão FM ao pressionar MODO.

2 Usar TUNE + ou TUNE – para selecionar a estação que pretende ouvir.

Quando uma estação é emitida, o indicador TUNED acende.

Quando FRM AUTO é selecionado: procurar automaticamente para e sintonizar para uma estação de rádio com emissão.

Quando FM MONO é selecionado: Mudar manualmente a frequência uma passo de cada vez que o botão é pressionado.

Predefinir automaticamente as estações FM (Auto Preset)

Este aparelho pode ser predefinido com um total de 40 estações emissoras FM.

1 Pressionar SETUP durante a receção FM.

2 Usar △▽ para selecionar TUNER SETUP , depois pressionar ENTER.

3 Usar △▽ para selecionar FM AUTO PRESET e depois pressionar ENTER.

4 Pressionar ENTER enquanto PRESS ENTER está a piscar.

As estações emissoras são predefinidas automaticamente.

Para parar a auto sintonização, pressionar ■.

As estações emissoras cujos sinais de antena são fracos não podem ser predefinidas automaticamente. Se pretender predefinir essas estações, sintonize-as manualmente

As estações AM não podem ser predefinidas automaticamente

Dar nomes de estações aos canais predefinidos

1 Sintonizar o canal predefinido que pretende nomear.

2 Pressionar ENTER duas vezes

O mostrador acende para o mostrador de entrada do nome da estação.

3 Inserir o nome da estação

Podem ser inseridos nomes com 8 caracteres.

△▽ :	Selects the character.
◁▷ :	Moves the cursor to the left or right.
CLEAR :	Deletes the currently selected character.
	(Press and hold) Press and hold for 3 seconds or more to clear all characters.

- Characters that can be input.
  [A – Z, 0 – 9, ^ ' ( ) * + , - . / = (space)]

4 Pressionar ENTER

Os caracteres que tem estão inseridos.

Para dar nomes a outras estações, repetir os passos 1 a 4.

Predefinir as estações FM/AM manualmente

Este aparelho pode ser predefinido com um total de 40 estações emissoras FM/AM.

1 Sintonizar a estação que pretende definir.

2 Pressionar ENTER.

O mostrador de número mínimo “P- -“ para a predefinição não registada acende.

3 Usar 0-9, +10 ou CHANNEL +, - para selecionar o número a ser predefinido, depois pressionar ENTER.

A frequência de receção e o modo de receção são predefinidos e o mostrador liga para o mostrador de entrada de nome de estação.

NOTA

Quando o número predefinido registado é selecionado, “.” É exibido. Para escrever para cima este número predefinido, pressionar ENTER.

4 Inserir um nome de estação

Nomes até 8 caracteres podem ser inseridos.

△▽ :	Selects the character.
◁ ▷ :	Moves the cursor to the left or right.
CLEAR :	Deletes the currently selected character.
	(Press and hold) Press and hold for 3 seconds or more to clear all characters.

Ouvir estações predefinidas

1 Usar 0-9, +10 ou CHANNEL -,+ para selecionar o número predefinido.

Definição dos canais predefinidos e alterar a frequência recebida no aparelho principal

Os botões predefinidos e de sintonização (-,+) no aparelho principal pode ser usado para comutar o canal predefinido e para sintonização.

Antes de os operar, ligar o aparelho principal para o “MODO PREDEFINDO” ou “MODO DE SINTONIZAÇÃO” usando o procedimento abaixo.

1 Pressionar SETUP

2 Usar △▽ para selecionar TUNER SETUP, depois pressionar ENTER.

3 Usar △▽ para selecionar MODE SELECT, depois pressionar ENTER.

4 Usar △▽ para selecionar PRESET MODE ou TUNING MODE e depois ENTER.

PRESET MODE:	Use Preset/Tuning buttons (–, +) on the main unit to switch preset channels. • This is the same operation as CHANNEL – or CHANNEL + on the remote control unit.
TUNING MODE:	Use Preset/Tuning buttons (–, +) on the main unit to change the received frequency. • This is the same operation as TUNE – or TUNE + on the remote control unit.

Ouvir música num aparelho Bluetooth

Os ficheiros de música guardados em aparelhos Bluetooth como *smartphones*, leitores de música digitais, etc podem ser apreciados neste aparelho ao juntá-los e ligar este aparelho a um aparelho Bluetooth.

NOTA

Para reproduzir música de um aparelho Bluetooth, o aparelho Bluetooth precisa de suportar o perfil 2DP.

Reproduzir música de um aparelho Bluetooth

Para apreciar música de um aparelho Bluetooth neste aparelho, o aparelho Bluetooth deve ser o primeiro a ser junto a este aparelho.

Assim que o aparelho Bluetooth deve ser junto a outro, que não preciso de ser junto novamente.

1 Pressionar Bluetooth para ligar a fonte de entrada para “Bluetooth”

Quando usado pela primeira vez, o aparelho entra no modo de junto automaticamente e “Pairing” aparece no mostrador do aparelho.

2 Ativar as definições Bluetooth no seu aparelho móvel.

3 Selecionar este aparelho quando este nome aparece na lista de aparelhos exibidos no ecrã do aparelho Bluetooth.

No fim de *pairing*, o nome do aparelho aparece no mostrador do aparelho.

4 Reproduzir uma música em qualquer app no seu aparelho Bluetooth.

O aparelho Bluetooth pode ser operado com o controlo remoto deste aparelho.

Da próxima vez que a fonte de entrada é ligada a Bluetooth, este aparelho liga automaticamente para o último aparelho Bluetooth que foi ligado.

Nota

O modo pairing neste aparelho demora aproximadamente 5 minutos. Quando o modo pairing neste aparelho é cancelado antes de pairing está completo, regressar ao passo 1.

Este aparelho não pode efetuar pairing contra um aparelho Bluetooth com uma senha diferente de “0000”.

Juntar com outros aparelhos Bluetooth

Juntar um aparelho Bluetooth com este aparelho.

1 Ativar as definições Bluetooth no seu telemóvel.

2 Pressionar e manter Bluetooth durante 3 segundos ou mais.

O aparelho irá no modo *pairing*.

3 Selecionar este aparelho quando este nome aparece na lista de aparelhos exibidos no ecrã do aparelho Bluetooth.

No fim do *pairing*, o nome do aparelho aparece no mostrador do aparelho.

Este aparelho pode ser junto com um máximo de aparelhos Bluetooth. Quando um nono aparelho Bluetooth é junto, será registado no local do aparelho mais antigo registado.

Inserir “0000” quando a palavra passe é pedida no ecrã do aparelho Bluetooth.

Voltar a ligar a este aparelho a partir de um aparelho Bluetooth

Depois de pairing estar completo, o aparelho Bluetooth pode ser ligado sem efetuar quaisquer operações neste aparelho.

Esta operação também necessita de ser efetuada quando comutada o aparelho Bluetooth para reprodução.

1 Se um aparelho Bluetooth está ligado atualmente, desativar a definição Bluetooth desse aparelho para o desligar.

2 Ativar a definição Bluetooth do aparelho Bluetooth a ser ligado.

3 Selecionar este aparelho da lista de aparelho Bluetooth no seu aparelho Bluetooth.

4 Reproduzir música usando qualquer app no aparelho Bluetooth.

Quando a alimentação deste aparelho e a função Bluetooth deste aparelho estão ligados, a fonte de entrada será automaticamente ligado a “Bluetooth”, se um aparelho Bluetooth estiver ligado.

Um aparelho Bluetooth está ligado com o aparelho no estado standby do Bluetooth (indicador de alimentação: vermelho), a alimentação do aparelho será ligado automaticamente.

Desligar a função Bluetooth da reprodução de desempenho de som elevado

Parar a função Bluetooth reduz a fonte de ruído que afeta a qualidade de som, permitindo uma reprodução de qualidade de som superior.

1 Permitir e segurar Bluetooth durante 8 segundos ou mais.

Exibe “Bluetooth é OFF” no mostrador deste aparelho, a função Bluetooth do aparelho está desligado.

Quando a função Bluetooth deste aparelho está desligado e o Bluetooth é pressionado, a fonte de entrada liga para Bluetooth.

Ouvir DIGITAL IN

1 Preparar para reprodução

Verificar a ligação e depois ligar o aparelho.

2 Pressionar OPTICAL IN1 ou OPTICAL IN 2 para ligar a fonte de entrada para “OPTICAL IN 1” ou “OPTICAL IN2”.

3 Reproduzir o componente ligado a este aparelho.

NOTA

Não inserir sinais não PCM como Dolby Digital e DTS. Isto causa ruído e pode danificar as colunas.

Exibe “SIGNAL UNLOCK” quando os sinais áudio que não são suportados por este aparelho são inseridos ou a frequência de amostragem não pode ser detetada.

Especificações dos formatos áudio suportados

Ouvir ANALOG IN

1 Preparar para reprodução

Verificar a ligação, depois ligar este aparelho.

2 Pressionar ANALOG IN para ligar a fonte de entrada para ANALOG IN.

3 Reproduzir o componente ligado deste aparelho

Funções convenientes

Ajustar a tonalidade

1 Pressionar SDB/TONE para selecionar o parâmetro de tonalidade a ser ajustado.

2 Usar ◁ ▷ para ajustar SDB, BASS, TREBLE, BALANCE ou S.DIRECT.

❑ SDB (Super Dynamic Bass)

ON:	Emphasizes the bass sound (maximum +8 dB).
OFF (Default):	Disable SDB (Super Dynamic Bass) function.

❑ BASS

Adjusts the bass sound.

–10 dB – +10 dB (Default : 0 dB)

❑ TREBLE

Adjusts the treble sound.

–10 dB – +10 dB (Default : 0 dB)

❑ BALANCE

Use ◁ ▷ to adjust the left/right volume balance.

❑ S.DIRECT (Source Direct)

ON:	Playback sound is closer to the source sound.
OFF (Default):	Disable S.DIRECT (Source Direct) function.

Temporizador sleep

Pode ter a alimentação automaticamente ligado a standby uma vez que o tempo definido tenha transcorrido. É conveniente +ara ouvir enquanto vai dormir.

1 Pressionar SLEEP durante a reprodução e seleção do tempo de definição.

O indicador SLEEP acende no mostrador.

Pode definir o temporizador sleep numa gama de 10 a 90 minutos em passos de 0 minutos.

Para cancelar o temporizador sleep

Pressionar SLEEP para definir SLEEP OFF

O indicador SLEEP desliga-se no mostrador.

A definição de temporizador sleep é cancelado quando o aparelho entra no modo standby.

Para verificar o tempo remanescente até o temporizador sleep é ativada, pressionar SLEEP.

Verificar o tempo atual

Certifique-se de que o tempo atual usa “CLOCK SETUP” no menu de configuração.

Verificar o tempo atual quando a alimentação está ON

Pressionar CLOCK

Pressionar uma vez mais e o mostrador volta à condição original.

Verificar o tempo atual quando a alimentação está definida para standby

Pressionar CLOCK

O tempo atual é exibido durante 10 segundos.

Quando o CLOCK MODE do menu de configuração está ON, o tempo atual é continuamente exibido mesmo quando a alimentação está definida para standby.

Este aparelho exibe o tempo em formato de 12 horas.

Comutação do brilho do mostrador

O brilho do mostrador pode ser ajustado para um de quatro níveis.

1 Pressionar DIMMER

O brilho do mostrador liga de cada vez que o botão é pressionado.

Se os botões são operados quando o mostrador está desligado, a informação é exibida temporariamente a um baixo nível de brilho.

O brilho do mostrador está definido para o mais brilhante por defeito.

Mapa de menu

Para operações de menu, consulte a página seguinte.

Por defeito, este aparelho recomendou definições recomendadas. Pode personalizar este aparelho baseado no seu sistema existente e as suas preferências.

Setting items		Description
CLOCK SETUP		Sets the current time.
ALARM SETUP		Sets the timer playback.
ALARM ON/OFF		Set the timer playback to on or off.
H/P AMP GAIN		Set the gain of the headphone amplifier. Set this according to the impedance of the connected headphones.
SPK OPTIMISE		Sets the optimum playback properties of the speakers (SC-M41, sold separately).
AUTO STANDBY		Sets whether to automatically switch the unit to the standby mode when there is no input signal and operation for 15 minutes.
CD AUTO PLAY		Set whether or not to automatically play a disc when the disc is inserted.
TUNER SETUP		The following 2 items are displayed when "TUNER SETUP" is selected.
	FM AUTO PRESET	Automatically presets FM channels.
	MODE SELECT	Uses the Preset/Tuning buttons (–, +) on the unit to set whether to switch between channels registered as presets, or whether to switch the reception frequency one step at a time.
CLOCK MODE		The clock is constantly displayed.

Operação de menu

1 Pressionar SETUP

O menu é exibido no mostrador.

2 Usar △▽ para selecionar o menu a ser definido ou operado, depois pressionar ENTER.

3 Usar △▽◁▷ para alterar para a definição pretendida.

4 Pressionar ENTER para inserir uma definição.

Para voltar ao item anterior, pressionar >.

Sair do menu, pressionar SETUP enqu8anto o menu é exibido.

O mostrador do menu é exibido.

CLOCK SETUP

Definir o tempo atual.

1 Usar △▽ para definir as "horas".

2 Pressionar ENTER.

Acende o mostrador “minutos”

3 Usar △▽ para definir os “minutos”

4 Pressionar ENTER.

Verificar a hora atual quando a alimentação está *on*

Pressionar CLOCK

Pressionar uma vez mais e o mostrador volta à sua condição original.

Verificar a hora atual quando a alimentação é definida para standby

Pressionar CLOCK

O tempo atual é exibido para 10 segundos.

A hora não pode ser definida quando no modo standby. Ligar primeiro a alimentação.

ALARM SETUP

O áudio da fonte de entrada definida pode ser reproduzido numa hora específica. O áudio também pode ser reproduzido ao mesmo tempo em cada dia.

1 Usar △▽◁▷ para alterar a definição pretendida, depois pressionar ENTER para inserir a definição.

① MODE SELECT
Use △▽ to select the alarm mode, then press ENTER.

ONCE ALARM:	Playback starts and stops (the power turns off) once only at the set times.
EVERYDAY ALARM:	Playback starts and stops (the power turns off) at the set times each day.

② SOURCE SELECT
Use △▽ to select the source, then press ENTER.

DISC / TUNER / ANALOG IN / OPTICAL IN 1 / OPTICAL IN 2 / Bluetooth

③ VOLUME SELECT
Use △▽ to adjust the volume, then press ENTER.

④ ON TIME
Use △▽ to select "hours" for the alarm start time, then press ENTER.
Use △▽ to select "minutes" for the alarm start time, then press ENTER.

⑤ OFF TIME
Use △▽ to select "hours" for the alarm stop time, then press ENTER.
Use △▽ to select "minutes" for the alarm stop time, then press ENTER.

⑥ ALARM ON/OFF
Use ◁ ▷ to select "ON" or "OFF" for the alarm, then press ENTER.

O indicador ⏲ acende e a definição de alarme é definida.

As definições de alarme são exibidas para 3 segundos.

2 Pressionar POWER ⏻ para definir a alimentação para standby.

O modo de alarme em standby é definido, e o indicador de alimentação acende a laranja.

ALARME ON/ OFF

Definir a reprodução de temporizador para on ou off.

1 Usar △▽ para selecionar "ONCE" ou "EVERYDAY".

2 Usar ◁ ▷ para selecionar "ON" ou "OFF" para o alarme, depois pressionar ENTER.

As definições de alarme são exibidas.

Quando definido para "OFF", a operação de tempo é desativada, mas as definições de alarme permanecem inalteráveis.

Ganho H/P AMP

Definir o ganho do amplificador de auscultador. Definir este de acordo com a impedância dos auscultadores ligados. Recomenda-se que este esteja definido no lado "LOW" se os auscultadores tiverem baixa impedância e no lado "HIGH" se tiverem impedância elevada.

HIGH:	Set the gain of the headphone amplifier to "HIGH". Set when there is insufficient volume, even when the gain setting is "MIDDLE".
MIDDLE (Default):	Set the gain of the headphone amplifier to "MIDDLE".
LOW:	Set the gain of the headphone amplifier to "LOW". Set if the volume is too high when the gain setting is "MIDDLE".

O volume dos auscultadores varia consoante a definição "H/P AMP GAIN".

Diminuir o volume ou cortar primeiro o som se alterar esta definição enquanto ouve áudio.

SPK OPTIMISE

Um filtro de optimização adequado para as propriedades das colunas (SC-M41) pode ser usado.

ON (Default):	The response is optimized for the speakers (SC-M41, sold separately).
OFF:	The response is flat.

AUTO STANDBY

Quando não há sinal de entrada e uma operação para 15 minutos, este aparelho insere automaticamente para o modo standby.

ON:	The unit goes into standby after 15 minutes.
OFF (Default):	The unit does not go into standby automatically.

Para a fonte de entrada, apenas ANALOG IN quando não há funcionamento efetuado para 8 horas, este aparelho liga automaticamente para o modo standby.

Quando usar um sintonizador, a função auto standby não funciona.

CD AUTO PLAY

Quando a gaveta do CD está fechada, o aparelho pode detetar o DISC, ligar automaticamente a fonte de entrada para DISC e iniciar a reprodução do disco.

ON (Default):	Performs automatic playback.
OFF:	Does not perform automatic playback.

MODO RELÓGIO

Exibe o relógio constantemente.

ON:	Display the clock. Press the POWER ⏻ button to switch between the clock display and the normal display.
OFF (Default):	Does not display the clock.

NOTA

Quando CLOCK MODE está definido para ON, este aparelho com some a mesma quantidade de alimentação como quando está ligado.

Resolução de Problemas

Se surgir algum problema, primeiro verifique o seguinte.

1. As ligações estão corretas?

2. O aparelho está a funcionar de acordo com o manual de instruções?

3. Os outros aparelhos estão a funcionar corretamente?

Se o aparelho não funcionar corretamente, verifique os itens na tabela em baixo.

Caso o problema persisita, deve haver uma avaria. Nesse caso, desligar a alimentação imediatamente e contactar o agente.

* A alimentação não liga/ A alimentação é desligada

Sintoma	Causa/ Solução
A alimentação não acende	Verificar se a ficha de alimentação está inserida corretamente na tomada.

	Este aparelho está no modo standby. Pressionar o botão ⏻ no aparelho ou o botão POWER ⏻ no controlo remoto.
A alimentação desliga-se automaticamente	O temporizador sleep está definido. Ligar a alimentação novamente.
	AUTO STANDBY está definido. AUTO STANDBY é accionado quando não há nenhuma operação para uma quantia definida de tempo. Para desativar AUTO STANDBY, definir AUTO STANDBY no menu para OFF.

LED está a piscar

Sintoma	Causa
O vermelho está a piscar. (Piscar em intervalos de 0,25 segundos)	O circuito de amplificação no aparelho tem uma avaria. Desligar a alimentação e contactar o serviço de assistência técnica.
O vermelho está a piscar. (Piscar em intervalos de 0,5 segundos)	O circuito de proteção ativado devido ao aumento de uma temperatura interna. Desligar a alimentação, aguardar que o aparelho arrefeça por completo, depois ligar novamente a alimentação.
	Os fios nucleares das duas colunas tocam-se uma na outra ou um fio nuclear sobressai do terminal e toca na parte de trás do aparelho, ativando o circuito de proteção. Primeiro desligar o cabo de alimentação, depois torcer os fios nucleares ou terminar os cabos de coluna, depois voltar a aligar.

As operações não podem ser efetuadas através do controlo remoto

Sintoma	Causa

As operações não podem ser efetuadas através do controlo remoto	As pilhas estão gastas. Substituir por pilhas novas.
	Operar o controlo remoto dentro de uma distância de cerca de 7m deste aparelho e num ângulo de cerca de 30ºC.
	Remover qualquer obstáculo entre este aparelho e o controlo remoto.
	Inserir as pilhas na direção correta, verificar as marcas + e -.
	O sensor do controlo remoto é exposto a luz solar forte. Deslocar o aparelho para um local onde o sensor do controlo remoto não seja exposto a luz solar forte.
	Quando usar um aparelho de vídeo 3D, o controlo remoto não funcionará devido a efeitos de comunicações infravermelhas entre os aparelhos (tais como TV e óculos para visualização 3D). Neste caso, ajustar a direção dos aparelhos com a função de comunicações 3D e a sua distância para lhes assegurar que não afetam operações do controlo remoto deste aparelho.

Mostrador neste aparelho não mostra nada

Sintoma	Causa
O mostrador está off	Pressionar o botão DIMMER no controlo remoto para definir outra definição diferente de off.

Não sai nenhum som

Sintoma	Causa

Não sai nenhum som das colunas	Verificar as ligações de todos os aparelhos
	Inserir os cabos de ligação até ao fim
	Verificar os conectores de entrada e conectores de saída não estão completamente ligados
	Verificar os cabos para dano
	Verificar os cabos de coluna que estão ligados corretamente. Verificar os fios nucleares de cabo em contacto com a parte metálica nos terminais de coluna.
	Apertar com segurança os terminais de coluna. Verificar se os terminais de coluna estão soltos.
	Verificar se há uma fonte de entrada correta selecionada.
	Ajustar o volume
	Cancelar o modo mute
	Verificar se a fonte de entrada correta é selecionada quando o áudio está a ser inserido neste aparelho de um aparelho externo.
	Verificar se a definição de saída de áudio digital no aparelho ligado. As definições iniciais podem estar off consoante o aparelho.
	Não inserir os sinais não PCM como Dolby Digital e DTS. Causa ruído e pode danificar as colunas.
	Nenhum som é emitido a partir das colunas quando os auscultadores estão ligados.
	Para reproduzir através de uma ligação Bluetooth, efetuar *pairing* entre este aparelho e o aparelho Bluetooth.

Não sai o som pretendido

Sintoma	Causa
O equilíbrio do volume esquerda/ direita é não balanceado	Pressionar o botão SDB/TONE no controlo remoto para ajustar o balanceamento.
Não sai nenhum som do subwoofer	Verificar as ligações de subwoofer
	Ligar a alimentação do subwoofer
Os valores definidos não são refeltidos em SDB, BASS e TREBLE	Os valores de definição SDB, BASS e TREBLE não são refletidos em subwoofer out
	Definir OFF para S.DIRECT
O volume dos auscultadores é baixo	Ligar H/P AMP GAIN para MIDDLE ou HIGH se usar os auscultadores com elevada impedância ou baixa sensibilidade.

Áudio de aparelhos digitais não podem ser reproduzidos (Ótico)

Sintoma	Causa
Exibe SIGNAL UNLOCK	Quando os sinais áudio digital não podem ser detetados corretamente, exibe SIGNAL UNLOCK.
	Exibe SIGNAL UNLOCK quando os sinais áudio que não são suportados por este aparelho, são inseridos. Verificar o formato de sinal de saída áudio do aparelho digital.

O som é interrompido ou ocorre ruído

Sintoma	Causa
Quando efetuar uma chamada no iPhone, o ruído ocorre na saída áudio deste aparelho	Quando efetuar uma chamada, mantenha uma distância de 20cm ou mais entre o iPhone e este aparelho.
O ruído ocorre muito na emissão FM/AM	Alterar a orientação ou posição da antena.
	Usar uma antena exterior
	Separar a antena de outros cabos de ligação
Durante a reprodução de CD-R/CD-RW, o som é interrompido ocasionalmente	Isto pode ser causado por fracas condições de gravação, ou o próprio disco pode sere de fraca qualidade. Usar uma disco gravado corretamente.

Não pode reproduzir os discos

Sintoma	Causa
Não pode reproduzir quando o botão PLAY/PAUSA é pressionado ou não pode reproduzir corretamente uma parte específica do disco.	O disco está riscado ou sujo. Ou limpar o disco ou inserir um disco diferente.
Não pode reproduzir CD-R/ CD-RW	Os CDs não podem ser reproduzidos a menos que tenham sido finalizados. Usar um disco finalizado.
	Pode ser causado por más condições de gravação, ou disco pode ser de fraca qualidade. Usar um disco gravado corretamente.
	A reprodução DATA CD deste aparelho apenas suporta a reprodução de ficheiros MP3 e WMA.
Exibe “Unsupported”	“Unsupported” é exibido se um disco não pode ser reproduzido quando carregado.
Exibe “NO DISC”	Exibe NO DISC se um disco é inserido ao contrário ou se não carregar nenhum disco.

Bluetooth não pode ser reproduzido

Sintoma	Causa
Os aparelhos Bluetooth não podem estar ligados a este aparelho	A função Bluetooth no aparelho Bluetooth não foi permitida.
	Trazer o aparelho Bluetooth para perto do aparelho
	O aparelho Bluetooth não pode ser ligado com este aparelho se não for compatível com o perfil A2DP.
	Desligar a alimentação do aparelho Bluetooth e on novamente e depois voltar a tentar
	A função Bluetooth é off. Pressionar o botão Bluetooth, ativar a função Bluetooth e voltar a ligar.
O som é cortado	Trazer o aparelho Bluetooth perto deste aparelho
	Remover as obstruções entre o aparelho Bluetooth e este aparelho
	Para evitar interferência eletromagnética, localizar este aparelho longe das ondas, aparelhos LAN wireless e outros aparelhos Bluetooth
	Voltar a ligar o aparelho Bluetooth

Reconfiguração por defeito

Efetuar este procedimento se o mostrador é fora do comum ou se as operações não podem ser efetuadas.

Várias definições são reconfiguradas para os valores por defeito de fabrico. Efetuar as definições novamente.

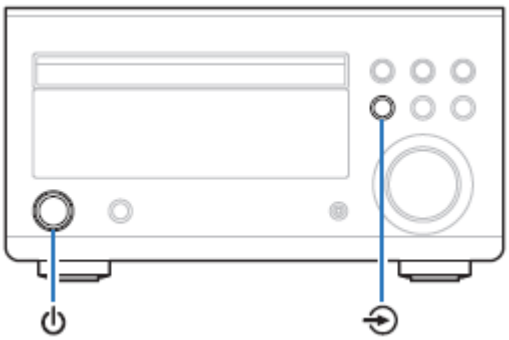

1 Colocar este aparelho no modo standby usando ⏻.

2 Enquanto pressionar e segurar ⊖, pressionar e manter ⏻ durante 3 segundos.

Exibe INITIALIZE

Repetir este processo se INITIALIZE não for exibido.

Reprodução DATA CDs

Formatos DATA CDs

Os discos CD-R e CD-RW criados no formato descrito em baixo podem ser reproduzidos.

Formato de software de escrita

ISSO9660 nível 1

Quando escrever em outros formatos, pode não ser possível reproduzir o disco corretamente.

Número máximo de pastas e de ficheiros reproduzíveis

Número total de pastas e de ficheiros: 512

Número máximo de pastas: 256

Formato de ficheiro

MPEG-1 camada áudio – 3

WMA (Windows Media Audio)

Tag data

ID3 – Tag (ver.1x e 2.x)

META-Tag (compatível com título, artista e nomes de álbum)

Ficheiros reproduzíveis

	Sampling frequency	Bit rate	Extension
MP3	32/44.1/48 kHz	32 – 320 kbps	.mp3
WMA	32/44.1/48 kHz	64 – 192 kbps	.wma

Certifique-se de dar aos ficheiros a extensão “.MP3” ou “.WMA”. Os ficheiros com quaisquer outros extensões ou ficheiros sem extensões ou com outras extensões não podem ser reproduzidos.

Os ficheiros Mac OS X atribuídos com nomes de ficheiros que começam com “.-“ não são dados musicais e não podem se reproduzidos.

Em conformidade com a proteção de direitos contra cópia, as gravações que tem feito apenas devem ser usadas para sua apreciação pessoal e não pode ser usado de outras formas sem a permissão do detentor dos direitos de autor.

DIGITAL IN

As especificações dos formatos áudio suportados

Ótico

	Sampling frequency	Bit length
Linear PCM (2-channel)	32/44.1/48/88.2/96/ 176.4/192 kHz	16/24 bits

Reprodução de aparelhos Bluetooth

Este aparelho suporta os seguintes perfis Bluetooth

A2DP:

Quando um aparelho Bluetooth que suporta este padrão é ligado, monaural e dados de som estéreo podem ser *streamed* em alta qualidade.

AVRCP:

Quando um aparelho Bluetooth que suporta este padrão está ligado, o aparelho Bluetooth pode ser operado a partir deste aparelho.

Sobre as comunicações Bluetooth

As ondas de rádio deste aparelho podem interferir com o funcionamento de aparelhos médicos. Certifique-se de desligar este aparelho e o aparelho Bluetooth nas seguintes localizações como interferência de onda de rádio que pode causar avaria.

° Hospitais, comboios, quiosques e locais onde os gases inflamáveis são criados.

° Perto de portas automáticas e alarmes de incêndio

Sobre os discos

Discos reproduzíveis neste aparelho

❶ CDs de música

Os discos marcados com o logo abaixo indicado podem ser reproduzidos neste aparelho.

❷ CD-R/ CD-RW

NOTA

Os discos em forma de formas (discos em forma de coração, discos octogonais, etc) não podem ser reproduzidos. Não os tente reproduzir, pois pode danificar o aparelho.

Alguns discos e alguns formatos de gravação não podem ser reproduzidos.

Os discos não finalizados não podem ser reproduzidos.

Se o aparelho for deixado numa sala cheia de fumo de cigarro durante longos períodos de tempo, a superfície da lente ótica pode estar sujo, impedindo de emitir os sinais corretamente.

Inserir os discos

Colocar o disco na gaveta, etiqueta virada para cima.

Certifique-se de que a gaveta do disco está completamente aberta quando inserir um disco.

Colocar discos planos, discos de 12cm na reentrância exterior e de 8cm na reentrância interna.

Exibe “Unsupported” Se o disco que não pode ser reproduzido é inserido.

NOTA

Não empurrar a gaveta do disco com a mão quando a alimentação é desligada. Assim pode danificar o aparelho.

Não colocar objetos estranhos na gaveta do disco. Assim pode danificar o aparelho.

Se o aparelho for deixado numa sala de fumo de cigarro durante longos períodos de tempo, a superfície da lente ótica pode ficar sujo, prevenindo da emissão de sinais corretamente.

Cuidados a ter na inserção de discos

Apenas insira um disco de cada vez. Insira dois ou mais discos pode danificar o aparelho e riscar os discos.

Não usar discos riscados ou partidos ou discos que foram reparados com adesivo,etc.

Não usar discos com etiquetas que é exposto e com marcas do que foi removido. Esses discos podem ficar presos dentro do leitor e pode danificá-lo.

Cuidados a ter no manuseamento

Não ter impressões digitais, gordura ou sujidade nos discos.

Tenha cuidado especial para não sujar os discos quando os remover dentro dessas caixas.

Não dobrar ou aquecer os discos

Não alargar o orifício no centro

Não escrever na superfície impressa com uma esferográfica, lápis,etc.

Gotículas de água podem-se formar se se passar de um local frio para um lugar quente, mas não os tente secar com um secador,etc.

Cuidados a ter no armazenamento dos discos

Certifique-se de remover os discos depois de os usar.

Certifique-se de guardar os discos nas suas caixas para os proteger da poeira, riscos, etc.

Não guardar discos nos seguintes lugares:

1. Os lugares expostos a luz solar direta durante longos períodos de tempo

2. Poeira ou lugares húmidos

3. Os lugares expostos a lugar, etc

Limpeza dos discos

Se há impressões digitais ou sujidade num disco, limpe antes de usar o disco. As impressões e sujidade pode impedir a qualidade sonora e causar interrupções na reprodução.

Usar um disco de limpeza disponível nas lojas ou uma toalha suave para limpar os discos.

NOTA

Não usar spray, agentes anti estáticos, acetona ou outros solventes.

Última memória de função

Guarda as definições como eram imediatamente antes de entrar em modo standby.

Quando a alimentação está ligada, as definições estão guardadas.

Especificações

Secção áudio

Leitor de CD

Resposta de frequência reproduzível:	2Hz – 20kHz
Wow & flutter:	Abaixo dos limites medíveis(±0.001%)
Frequência de amostragem:	44.1 kHz

Amplificador áudio

Saída estimada:	2 canais
	30 W + 30 W (6Ω/ohms, 1kHz, T.H.D. 10%)

Secção de sintonizador

Gama de emissão:	87.5MHz – 107.9MHz	520kHz – 1720kHz
Sensibilidade eficaz:	1.2 µV/ 75Ω/ohms	20 µV
Separação FM ESTÈREO:	35dB 81kHz)	
Relação S/R:	Monaural: 65dB	
	Estéreo: 60dB	
FM THD+N 81 kHz):	Monaural: 0,2 %	
	Estéreo: 0,5 %	

Secção Bluetooth

Sistema de comunicações:	Bluetooth versão 4.0
Alimentação de transmissão:	Classe de alimentação 1
Gama de comunicação máxima:	Aproximadamente 10m em linha de perspetiva

Banda de frequência:	banda 2.4 GHz
Esquema de modulação:	FHSS
	A2DP, 1.3
	AVRCP, 1.5
Codec correspondente:	SBC, AAC
Gama de transmissão (A2DP):	20 Hz – 20,000 Hz

Clock/ Alarm/Sleep

Tipo de relógio:	oscilador cristal (dentro de 1 – 2 minutos por mês)
Alarme:	Once alarm/ Everyday alarm: um sistema de cada vez
Sleep:	temporizador sleep: máximo de 90 minutos

Geral

Fornecimento de alimentação:	CA 120 V, 60 Hz
Consumo de energia:	70 W
Consumo de energia em modo de relógio:	14 W
Consumo de energia em modo standby:	0,3 W

Por motivos de melhoria, as especificações e o design podem estar sujeitos a alteração sem aviso prévio.

Dimensões

Aparelho: mm

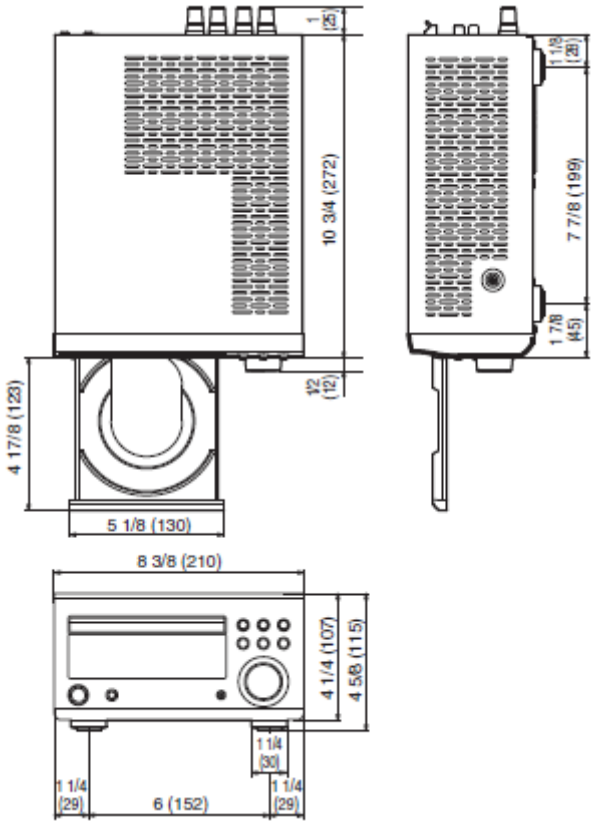

Peso: 4.2 kg